PLANIMETRIA – Scala 1:500 –

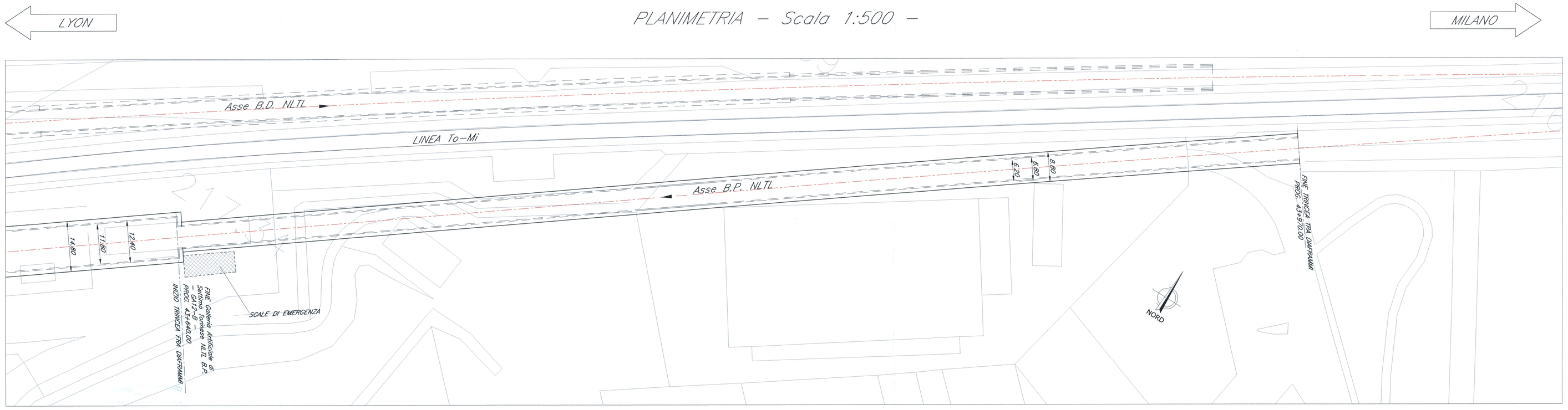

PIANTA CHIAVE

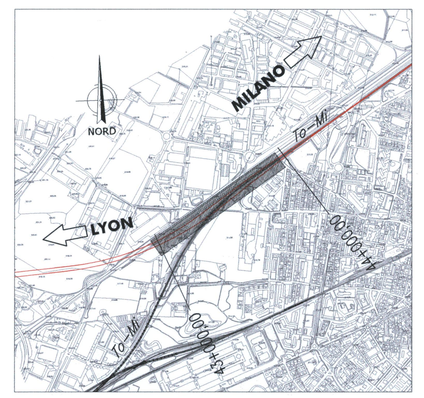

SEZIONE LONGITUDINALE BINARIO PARI – Scala 1:500 –

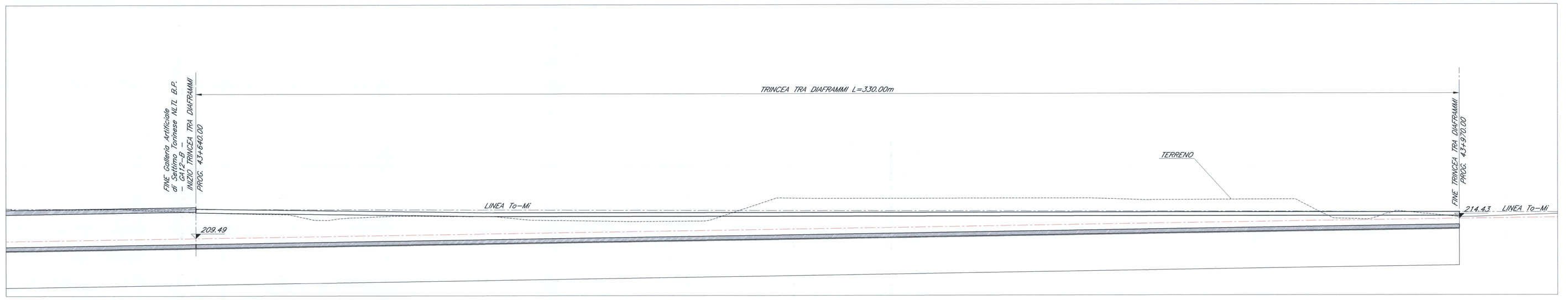

SEZIONE TIPO CORRENTE – Scala1:200 –

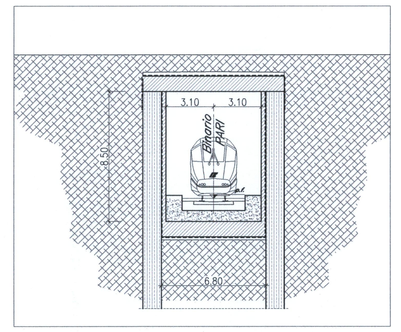

SEZIONE TRASVERSALE TIPO trincea fra diaframmi – Scala 1:100 –

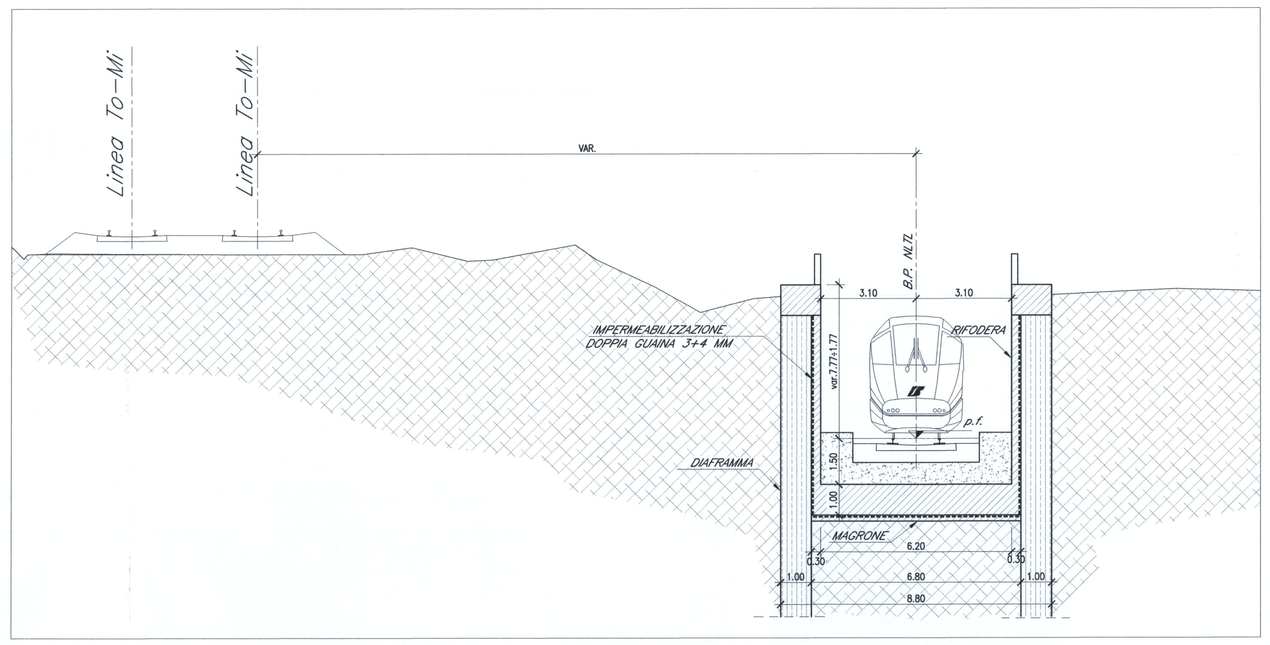

SEZIONE TRASVERSALE TIPO zona in allargo per calo/sollevamento frese – Scala 1:100 –

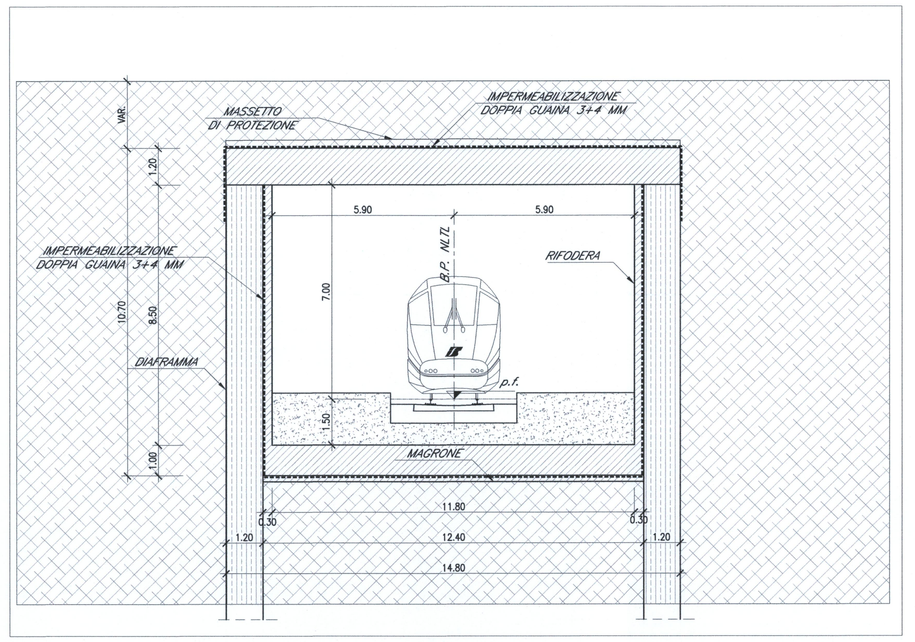

LEGENDA

: NLTL – Nuova Linea Torino Lione

NOTE:

1. Le progressive sono individuate con riferimento al B.P. della NLTL
2. Per gli aspetti di carattere idraulico/architettonico/ambientale si rimanda agli elaborati specifici ed alle planimetrie generali di progetto.

COMMITTENTE:

RFI RETE FERROVIARIA ITALIANA
GRUPPO FERROVIE DELLO STATO

PROGETTAZIONE:

ITALFERR
GRUPPO FERROVIE DELLO STATO

U.O. : INGEGNERIA DELLE INFRASTRUTTURE

PROGETTO PRELIMINARE L.O. N.443/01

NUOVA LINEA TORINO LIONE
TRATTA NAZIONALE

GALLERIA ARTIFICIALE dal km 43+030,00 al km 43+150,00
e dal km 43+520,00 al km 43+640,00:

Galleria Artificiale di Settimo Torinese NLTL B.P.
Planimetria, sezione longitudinale e sezioni trasversali - Tav. 2 di 2

SCALA: VARIE

COMMESSA	LOTTO	FASE	ENTE	TIPO DOC.	OPERA/DISCIPLINA	PROGR.	REV.
D040	00	R	08	PZ	GA1200	002	A

Revis.	Descrizione	Redatto	Data	Verificato	Data	Approvato	Data	Autorizzato Data
A	Emissione esecutiva		Giugno 2010		Giugno 2010		Giugno 2010	

File: D040 00 R 08 PZ GA1200 002 A.dwg

n. Elab.:

ITALFERR S.p.A. – I.O. OPERA CIVILI – Dott. Ing. LETIZIA BERARDI – Ordine degli Ingegneri di Torino – n° A23189

Questo progetto è cofinanziato dalla Comunità Europea